COOL HEAD

DRINKS | Vetrine bibite

DRINK COOLERS ▶ COOLER VERTICALI

RCF 85

CUSTOMIZATION AVAILABLE
PERSONALIZZAZIONE DISPONIBILE

+4° | +10°

45 mm | K4 +1°C +9°C | C ENERGY CLASS | CC2 +32°C 65RH | LED | GAS R600a

DETTAGLI

Ventilatore interno di assistenza

Serratura di serie

Caratteristiche generali

Drink cooler verticali 85 Lt.	•
Esterno in lamiera verniciata bianca, interno in termoformato bianco	•
Refrigerazione Roll-Bond con ventilatore di assistenza	•
Sbrinamento manuale	•
Schiumatura in Ciclopentano (45mm di spessore per lato)	•
Guarnizione Estraibile	•
Interruttore indipendente per le luci interne	•
Doppio vetro temperato di sicurezza	•
Termometro digitale	•
Porta reversibile	•
Serratura di serie	•
Ripiani regolabili (Colore Bianco): 3 Pcs	•
N.4 Piedini regolabili	•
Classe energetica: C	•

INGOMBRO PRODOTTO

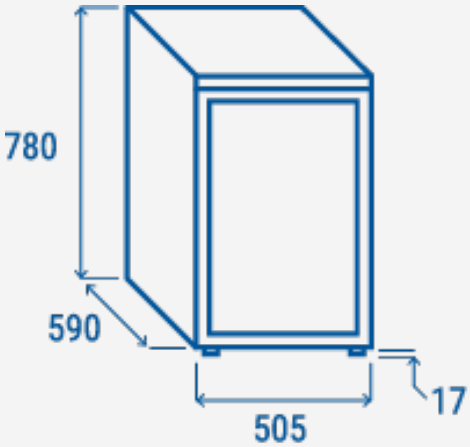

Specifiche tecniche

Capacità	**85 L**
Temperatura	**K4 (+1°C~+9°C)**
Consumo	**2.68 kWh/24h**
Potenza Nominale	**65 W**
Rumorosità	**46 dB(A)**
Peso Netto	**35 Kg**
Peso Lordo	**38 Kg**
Dimensioni Esterne (LxPxH mm)	**505x590x780**
Dimensioni Interne (LxPxH mm)	**410x395x625**
Dimensioni Imballo (LxPxH mm)	**580x620x810**
Quantita di carico 20'/40'/40'HQ	**72/158/228**

CERTIFICAZIONI

CE RoHS

COOL HEAD EUROPE
We make the world a cooler place

www.coolheadeurope.com